VAN AKELYEN

BOUW | TEGEL | BETON

	BETONPOMP	S 28 X	2-CTX-439
MERK	Mercedes	VERMOGEN	tot 150 m³/uur
TYPE	Arocs 2833	DRUK	max. 85bar
AANTAL ASSEN	3	GIEK verticaal	27,7 m
GEWICHT	33 TON	GIEK horizontaal	23,7 m
LENGTE	9,4 m	UITVOUWHOOGTE	5,85 m
HOOGTE	3,8 m	BUIZEN /LEIDINGEN	120 m

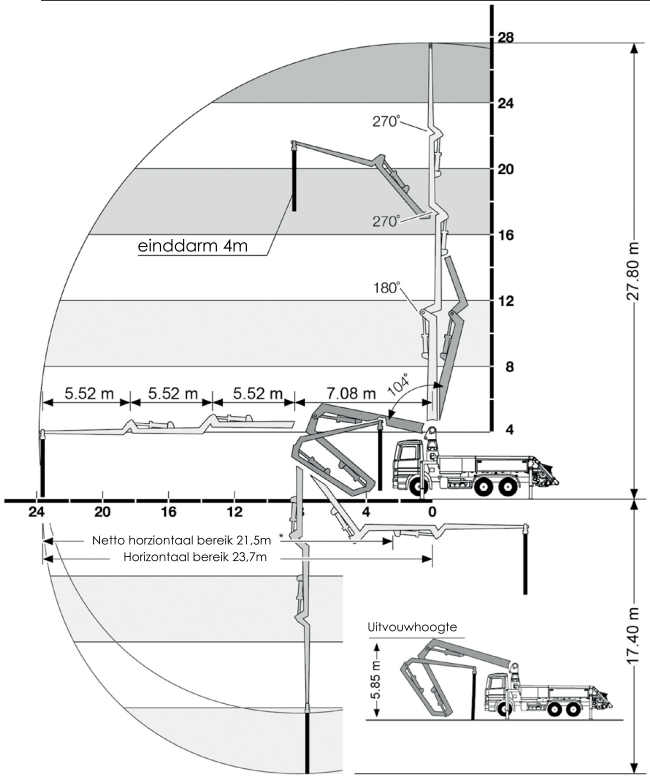

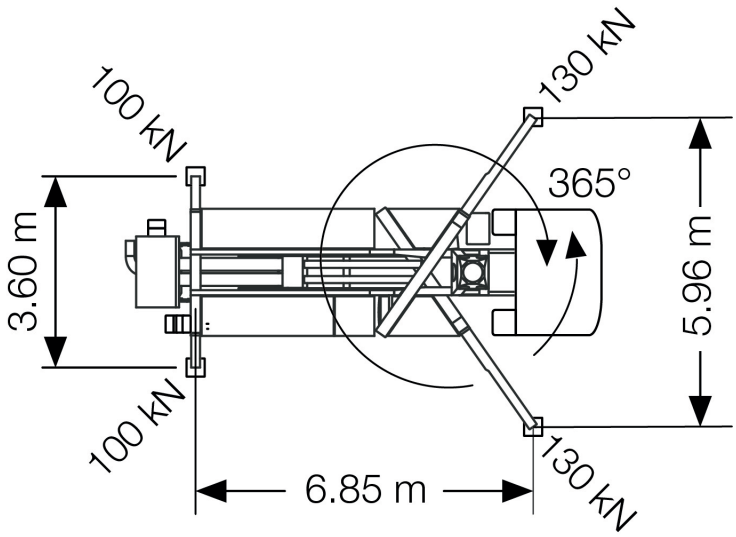

december 2022 versie 1